Typenkennung	Systemdruck pP	Vorsteuerdruck pX (intern pS)	Kolbenstellung
A	≥15 bar	≥15 bar	P→B A→T
B	≥15 bar	≥15 bar	P→A B→T
O	≥15 bar	≥15 bar	undefiniert

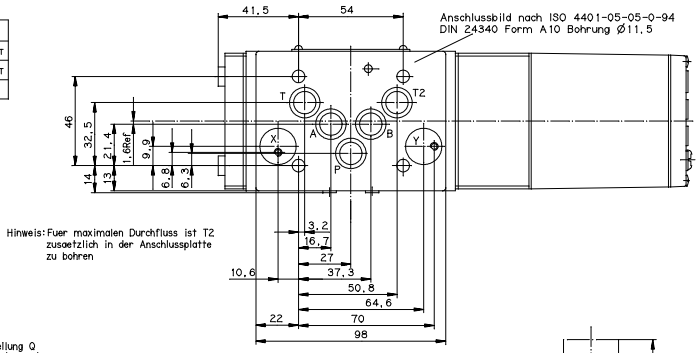

Hinweis: Fuer maximalen Durchfluss ist T2 zusaetzlich in der Anschlussplatte zu bohren

Technische Daten
Hydraulische Kenngroessen

Betriebsdruckbereich	
mit Vordrossel	350 bar
ohne Vordrossel	280 bar
Druckfluessigkeit	Hydraulikoel auf Mineraloelbasis Viskositaet 15 bis 45mm²/s(cSt)
Filterfeinheit	
empfohlen	$\beta_{10} \geq 75$ (10µm absolut)
zulaessig	$\beta_{15} \geq 75$ (15µm absolut)
Sauberkeitsklasse nach ISO4406	min 16/13(NAS8/7) fuer Lebensdauer <14/11(NAS<6/5)
Temperaturbereich	-20°C bis +80°C
Dichtungswerkstoff	NBR (Auf Anfrage FPM oder EPDM)
Basis O-Ringe	MOOG P/N XXXXX-004 (Ø12,4x1,8) (5x) MOOG P/N XXXXX-011 (Ø15,6x1,8) (2x)
Ebenheit der Montageflaeche	0,02mm, mittlere Rauhtiefe Ra ≤1µm
Befestigungsschrauben	M6x55 (in Stahl) M6x60 (in Guss) DIN912-12.9 (nicht zum Lieferumfang)
Anzugsmoment	13 Nm
Nennvolumenstrom	80 l/min bei △PV = 5 bar/Steuerkante
Nennhub	± 3 mm
Hubbegrenzung, mech.	± 3,6 mm
Schutzart (DIN 40050)	IP 65
Druckaufnehmer	
Nenndruck (bar)	100 250 400
Linearitaet (%)	+0,25 +0,18 +0,15
Einbauinformationen	B90075

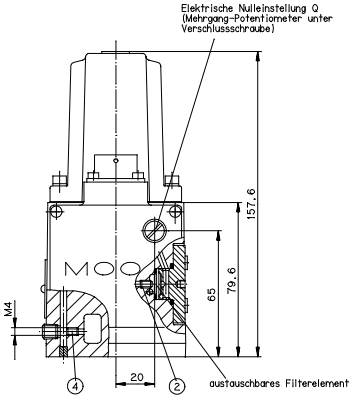

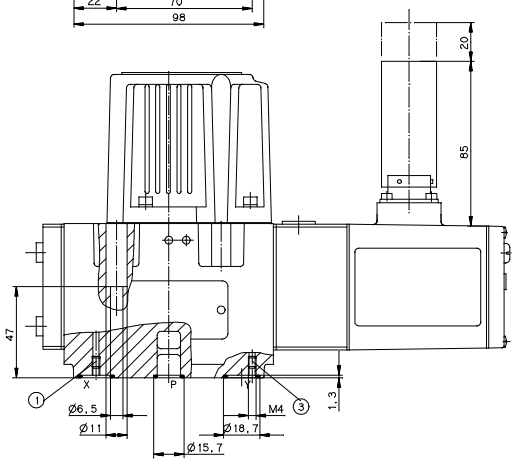

Elektrische Kenngroessen

Saemtliche Signalleitungen, auch von externen Messwertaufnehmern, geschirmt. Die Schirmungen sternfoermig am Netzteil auf ⊥(0V) legen und mit Gegensteckergehaeuse leitend verbinden (wegen EMV) EMV: erfuellt die Anforderungen gemaess EN55011/03.91 Grenzwertklasse B, EN50081-1/01.92 und EN50082-2/03.95 Bewertungskriterium A.
Schutzleiter-Drahtquerschnitt ≥ 0,75 mm²
Hinweis: Beim elektrischen Anschluss des Ventils (Schirm, PE) ist sicherzustellen, dass lokale Potentialunterschiede nicht zu stoerenden Erdschleifen mit Ausgleichsstroemen fuehren.
Siehe auch MOOG Anwendungsinformation AM 353.

Versorgung ±15 V = ±3% Stromaufnahme ±250 mA maximal Gegenstecker MIL C-26482-14S-12

Typenkennung
C07354

Hydrauliksymbole
Zchg.-Nr B90747

Steuerkolbenstellung

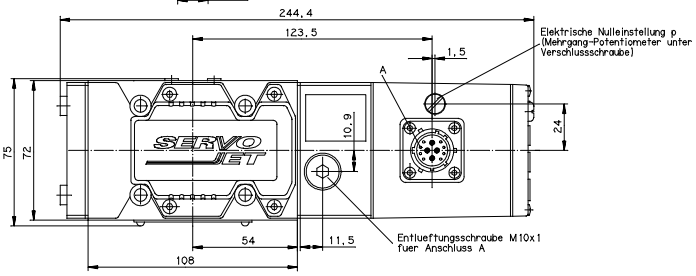

Zulauf	Gewindestift Bohrung		Ablauf	Gewindestift Bohrung	
intern P	①verschlossen	②offen	intern T	③verschlossen	④offen
extern X	②verschlossen	①offen	extern Y	④verschlossen	③offen

Pos.	Benennung	Stck.	Teile-Nr.	Werkstoff/Rohmaße/Info.

Nicht angegebene Toleranzen und Spezifikationen
Masse: ± ____
Winkel: ± ____
Radien: ± ____
Oberflächengüte: ____ V
Allgemeintoleranz
DIN 7168-mittel
Teil muß grathfrei sein

M	Index	Zone	Art der Aenderung	Datum	Name
.	GP	.	Erstfreigabe 20525	3.4.98	SKG

1995	Datum	Name	Maßstab
Gez.	18.08.	Fiedler	1:1
Gepr.	2.4.98	MAK	
Fert.			
Qual.			
Ing.	27.3.98	RIF	

Blatt-Nr. /
Urspr.: .
Ers.f.: B90073
Ers.d.: .

Benennung Einbauzeichnung
p/Q-Proportionalventil
Serie D691

MOOG GMBH Böblingen/Deutschland

Erstmontag. .
Z-Format A1
FSCM 00926
Zeichnungs.Nr.: C07354

Alle Rechte vorbehalten
Dies ist eine CAD-Zeichnung und darf nicht von Hand geändert werden!